J E D F N Es I S Dk Cs Ct K R P A

302250106 F

SIGMA

30mm F1.4 DC DN

C Contemporary 016

使用説明書
INSTRUCTIONS
BEDIENUNGSANLEITUNG
MODE D'EMPLOI
GEBRUIKSAANWIJZING
INSTRUCCIONES
ISTRUZIONI PER L'USO
BRUKSANVISNING

製品のお問い合わせは…
シグマ カスタマーサポート部 フリーコール：0120-9977-88
（携帯電話をご利用の方は 044-989-7436 にご連絡ください）
〒215-8530 神奈川県川崎市麻生区栗木２丁目４番16号
サポート・インターネットページアドレス
sigma-global.com/jp/support/
サポート・メールアドレス：info@sigma-photo.co.jp

株式会社シグマ
本 社：〒215-0033 神奈川県川崎市麻生区栗木２丁目８番15号
インターネットホームページアドレス：sigma-global.com/jp/

SIGMA CORPORATION
2-8-15 Kurigi, Asao-ku, Kawasaki-shi, Kanagawa 215-0033 Japan
sigma-global.com/en

(1)

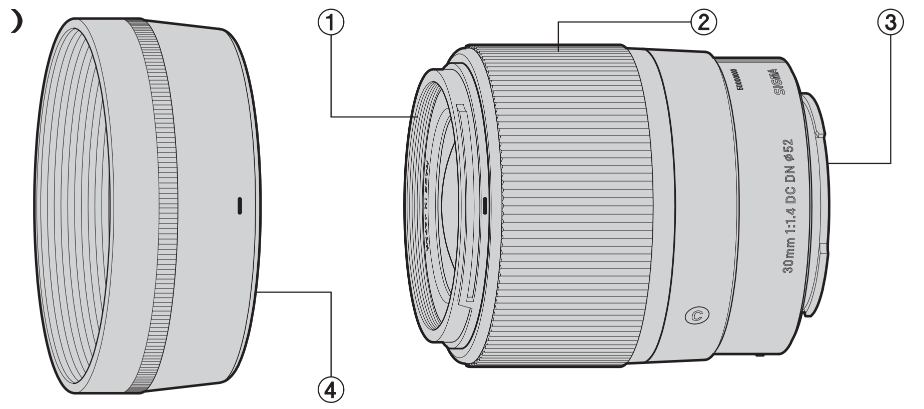

(2)

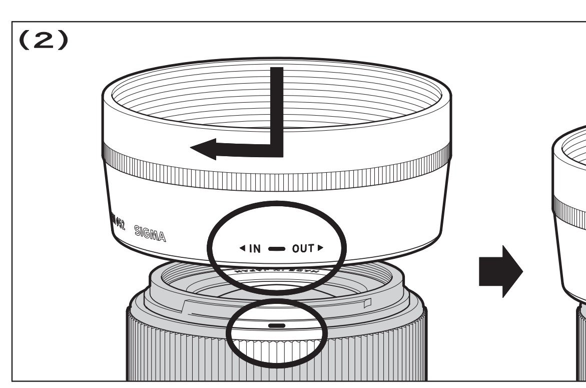

(3)

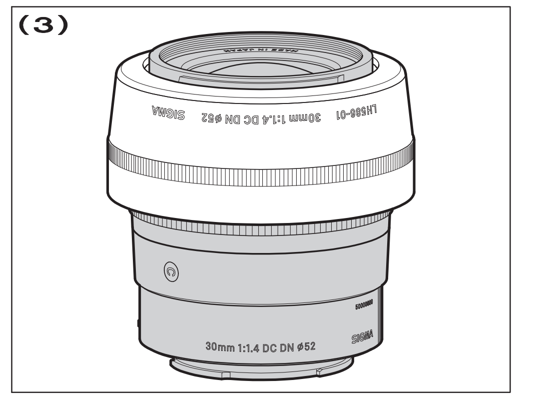

CE

ENGLISH The CE Mark is a Directive conformity mark of the European Community (EC).
DEUTSCH Die CE-Kennzeichnung ist eine Konformitätserklärung des Herstellers, die dokumentiert, daß das betreffende Produkt die Anforderungen von EG- Richtlinien einhält.
FRANÇAIS Le label CE garantit la conformité aux normes établies par la Communauté Européenne.
NEDERLANDS Het CE teken is een aanduiding voor de Europese Gemeenschap (EC).
ESPAÑOL El logotipo CE es una directiva de conformidad con la Comunidad Europea (CE).
ITALIANO Questo è il marchio di conformità alle direttive della comunità Europea (CE).
SVENSKA CE-märket betyder att varan blivit godkänd av EU:s gemensamma kvalitetsnorm.
DANSK CE-mærket er i overensstemmelse med de gældende regler i EU.
PORTUGUÊS A marca CE garante a conformidade com as normas estabelecidas pela Comunidade Europeia.

SIGMA (Deutschland) GmbH
Carl Zeiss Str. 10/2, D 63322 Rödermark, F.R.GERMANY
Sales: 06074 / 865 16 0 Service: 06074 / 865 16 65 Support: 06074 / 865 16 88
E-Mail: info@sigma-foto.de

日本語

このたびは、シグマレンズをお買い求めいただき、誠にありがとうございます。本説明書をご精読の上、レンズの機能、操作、取り扱い上の注意点を正しく理解して、写真撮影をお楽しみください。本説明書は、各カメラ用共用となっております。また、ご使用のカメラの説明書もあわせてご覧ください。お読みになったあとは、大切に保管してください。

安全上のご注意

⚠警告 取り扱いを誤ると、使用者が重傷を負う可能性があります。

■ レンズで太陽を見ないでください。失明や視力障害の原因となります。

⚠注意 取り扱いを誤ると、使用者が障害を負うか、物的損害が発生する可能性があります。

■ レンズ、またはレンズを付けたカメラをレンズキャップを付けないまま放置しないでください。太陽の光が集光現象を起こし、火災の原因となる場合があります。

■ マウント及びその周辺の部品は、複雑な形状をしておりますので、手荒に扱うと怪我する恐れがあります。

各部の名称（図 1）

① フィルターねじ　③ マウント
② フォーカスリング　④ レンズフード

ご注意

レンズ収差補正の ON/OFF を選択できるカメラをお使いのお客様は、カメラメニューから各種収差補正を ON (AUTO) に設定してご使用ください。

DC DN レンズについて

このレンズは、APS-C サイズの撮像素子を搭載したミラーレスカメラ向けに設計されています。フルサイズの撮像素子を搭載したミラーレスカメラにもご使用になれますが、撮像素子の記録範囲が APS-C サイズに限定された撮影になります。フルサイズのカメラに APS-C サイズ用レンズを装着した際のその他の制限につきましては、ご使用のカメラの説明書をご参照ください。

◆ レンズ補正機能を搭載していないカメラでは、歪曲収差が補正されません。

マイクロフォーサーズ用レンズについて

このレンズは、マイクロフォーサーズ™システムのレンズマウント規格に準拠したデジタルカメラに使用できます。

キヤノン RF マウント用について

ご使用のカメラによっては、フォーカスリングをコントロールリングに切り替えて使用できます。詳しくはご使用のカメラの説明書をご覧ください。

レンズの着脱方法

カメラへの着脱方法は、ご使用のカメラの説明書に従ってください。

◆ マウント面には電気接点があり、キズや汚れがつくと誤作動や故障の原因となりますのでご注意ください。

ピント合わせ

オートフォーカスで撮影する場合は、カメラのフォーカスモードをオートフォーカスにセットします。マニュアルフォーカスで撮影する場合は、カメラのフォーカスモードをマニュアルにセットし、フォーカスリングを回してピントを合わせてください。

◆ フォーカスモードの切り替え方法は、ご使用のカメラの説明書に従ってください。

レンズフード

レンズフードは、画質に悪影響を与える有害光線のカットに有効です。レンズ先端にレンズフードをはめ込み、時計方向に止まるまで回して確実に取り付けてください（図 2）。

◆ 携帯時にはレンズフードを逆さにはめ込み、時計方向に回して取り付けができます（図 3）。

保管、取扱上の注意

◆ 湿気はカビや錆の原因となります。長期間使用しない場合は、乾燥剤と一緒に密閉性の良い容器に入れて保管してください。ナフタリン等、防虫剤のある場所には保管しないでください。

◆ レンズ面には直接指で触れないでください。ゴミや汚れが付いたときには、ブロアーかレンズブラシで取り除いてください。指の跡などは、市販のレンズクリーナー液とレンズクリーニングペーパーで軽く拭いてください。ベンジン、シンナー等の有機溶剤は絶対に使わないでください。

◆ このレンズは防水構造ではありません。雨天や水辺での使用では、濡らさないように注意してください。水がレンズ内部に入り込むと、大きな故障の原因となり、修理不能になる場合があります。

◆ 急激な温度変化により、レンズ内部に水滴が生じることがあります。寒い屋外から暖かい室内に入るときなどは、ケースやビニール袋に入れ、周囲の温度になじませてからご使用ください。

品質保証とアフターサービスについて

保証の詳細とアフターサービスに関しては、別紙の（保証規定）をご参照ください。

主な仕様

レンズ構成（群-枚）	7-9	最大撮影倍率	1:7
画 角 APS-C（1.5x）	50.7°	フィルターサイズ	Ø52mm
最小絞り	F 16	最大径 x 長さ	Ø65.4x71.3 mm
最短撮影距離	0.3 m	重 量	280 g

◆ 大きさ重さは、L マウントのものです。

◆ このレンズは、鉛やひ素を含まない、環境対策ガラスを使用しています。

ENGLISH

Thank you very much for purchasing a Sigma Lens. In order to get the maximum performance and enjoyment out of your Sigma lens, please read this instruction booklet thoroughly before you start to use the lens.

⚠ WARNING!! : SAFETY PRECAUTIONS

◆ Do not look directly at the sun, through the lens. Doing so can cause damage to the eye or loss of eyesight.

◆ Do not leave the lens in direct sunlight without the lens cap attached, whether the lens is attached to the camera or not. This will prevent the lens from concentrating the sun's rays, which may cause a fire.

◆ The shape of the mount and its surrounding parts are very complex. Please be careful when handling them so as not to cause injury.

DESCRIPTION OF THE PARTS (fig.1)

① Filter Attachment Thread　③ Mount
② Focus Ring　④ Lens Hood

CAUTION

On cameras where lens aberration correction is controlled with 'ON' or 'OFF' in the camera menu, please set all aberration correction functions to 'ON'(AUTO).

DC DN LENS

This lens is designed for mirrorless cameras equipped with an APS-C size image sensor. It can also be used on full-frame mirrorless cameras, but please note that the lens's image circle will not cover the entire sensor so the camera may need to be switched into crop mode. For more information on attaching an APS-C size lens to a full-frame mirrorless camera, please refer to the instruction manual of the camera you are using.

◆ In case the camera does not incorporate the lens compensation function, the lens cannot offer distortion compensation.

FOR MICRO FOUR THIRDS MOUNT

This lens can be used with Micro Four Thirds™ System lens mount specification cameras.

FOR CANON RF MOUNT

On compatible cameras, the focus ring can be switched to function as a control ring. Please refer to the instruction manual of your camera for further details.

ATTACHING TO THE CAMERA BODY

Please refer to the camera's instruction manual for details on how to attach it to or detach it from the camera body.

◆ On the lens mount surface, there are electrical contacts. Please be careful with their handling as scratches or dirt on them could cause malfunctions or damage.

FOCUSING

For autofocus operation, set the camera to autofocus mode.
If you wish to focus manually, set the camera to manual focus mode. You can adjust the focus by turning the focus ring.

◆ Please refer to the camera's instruction manual for details on changing the camera's focusing mode.

LENS HOOD

A bayonet type detachable hood is provided with the lens. This lens hood helps to prevent flare and ghosted images caused by bright illumination from outside the picture area. Attach the hood and turn clockwise until it stops rotation (fig.2).

◆ In order to place the lens and hood into the storage case, you must first remove the hood, then replace it on the lens in the reverse position (fig.3).

BASIC CARE AND STORAGE

◆ Avoid any shocks or exposure to extreme high or low temperatures or to humidity.

◆ For extended storage, choose a cool and dry place, preferably with good ventilation. To avoid damage to the lens coating, keep away from mothballs or naphthalene gas.

◆ Do not use thinner, benzine or other organic cleaning agents to remove dirt or finger prints from the lens elements. Clean by using a soft, moistened lens cloth or lens tissue.

◆ This lens is not waterproof. When you use the lens in the rain or near water, keep it from getting wet. It is often impractical to repair the internal mechanism, lens elements and electric components damaged by water.

◆ Sudden temperature changes may cause condensation or fog to appear on the surface of the lens. When entering a warm room from the cold outdoors, it is advisable to keep the lens in the case until the temperature of the lens approaches room temperature.

TECHNICAL SPECIFICATIONS

Lens construction	7-9
Angle of View (APS-C (1.5x))	50.7°
Minimum Aperture	F16
Minimum Focusing Distance	0.3 m (0.98 ft)
Maximum Magnification Ratio	1:7
Filter Size	Ø 52 mm
Dimensions (Maximum Diameter x Length)	Ø65.4x71.3mm (Ø2.6x2.8in.)
Weight	280g (9.9oz.)

◆ The figures are for L-mount.

◆ The glass materials used in the lens do not contain environmentally hazardous lead and arsenic.

DEUTSCH

Wir danken Ihnen für das Vertrauen, das Sie uns mit dem Kauf dieses SIGMA Produktes erwiesen haben. Bitte lesen Sie sich diese Anleitung vor der ersten Benutzung des Gerätes aufmerksam durch.

⚠ ACHTUNG!!: VORSICHTSMAßNAHMEN

◆ Schauen Sie nie direkt durch das Objektiv in die Sonne, da dies zu Verletzungen am Auge oder gar zum Verlust des Sehvermögens führen kann.

◆ Unabhängig davon, ob das Objektiv an der Kamera angebracht ist oder nicht, setzen Sie es bitte keinesfalls ohne Frontdeckel der direkten Sonneneinstrahlung aus. Dies gilt, um einen Brand zu vermeiden, der durch das Objektiv einfallende und gebündelte Strahlen ausgelöst werden könnte.

◆ Die Form des Anschlusses und seiner anliegenden Teile sind recht komplex. Bitte seien Sie vorsichtig bei der Handhabung, um Verletzungen zu vermeiden.

BESCHREIBURUNG DER TEILE (Abb.1)

① Filtergewinde　③ Anschluß
② Fokusring　④ Gegenlichtblende

ACHTUNG

An Kameras, bei denen die Objektiv-Aberrationskorrektur im Kameramenü mit „ON" oder „OFF" gesteuert wird, stellen Sie bitte alle Aberrationskorrektur- funktionen auf „ON" (AUTO).

DC DN OBJEKTIV

Dieses Objektiv wurde für spiegellose Kameras entwickelt, die mit einem Bildsensor der Größe APS-C ausgestattet sind. Es kann zwar auch an spiegellosen Vollformatkameras verwendet werden. Beachten Sie dann aber bitte, dass der Bildkreis des Objektivs nicht den gesamten Sensor ausleuchten kann, sodass die Kamera in den Crop-Modus geschaltet werden muss. Weitere Informationen zum Anbringen eines Objektivs für APS-C an einer Vollformatkamera finden Sie in der Bedienungsanleitung der von Ihnen verwendeten Kamera.

◆ Im Fall, dass die Kamera keine Objektivkorrekturfunktion besitzt, wird keine Verzeichnungskorrektur für das Objektiv angewandt.

FÜR DEN MICRO FOUR THIRDS ANSCHLUSS

Dieses Objektiv kann an Kamerasystemen mit Micro Four Thirds™ Anschluss verwendet werden.

FÜR CANON RF MOUNT

Bei kompatiblen Kameras kann der Fokusring in einen Kontrollring umgeschaltet werden. Weitere Einzelheiten entnehmen Sie bitte der Bedienungsanleitung Ihrer Kamera.

ANSETZEN AN DAS KAMERAGEHÄUSE

Einzelheiten zum Ansetzen an das Kameragehäuse und auch zum Abnehmen vom Kameragehäuse finden Sie in der Bedienungsanleitungder Kamera.

◆ Am Objektivanschluss befinden sich elektrische Kontakte. Behandeln Sie diese bitte vorsichtig und halten Sie sie sauber, da Kratzer oder Schmutz zu Fehlfunktionen oder Schäden führen können.

EINSTELLUNG VON SCHÄRFE

Für den Autofokusbetrieb stellen Sie die Kamera auf den Autofokusmodus. Möchten Sie manuell fokussieren, stellen Sie die Kamera auf den manuellen Fokusmodus. Die Scharfeinstellung erfolgt nun durch Drehen am Fokusring.

◆ Hinweise zum Wechsel der Fokussierbetriebsart der Kamera entnehmen Sie bitte der Bedienungsanleitung der Kamera.

GEGENLICHTBLENDE

Das Objektiv wird mit einer abnehmbaren Bajonett-Gegenlichtblende geliefert. Diese hilft, Streulicht und Reflexe zu vermeiden, wie sie durch starkes, seitlich einfallendes Licht entstehen können. Orientieren Sie sich beim Anbringen der Gegenlichtblende an den aufgedruckten Markierungen und achten Sie darauf, daß die Blende korrekt einrastet (Abb.2).

◆ Zum Transport oder zur Aufbewahrung des Objektives kann die Gegenlichtblende abgenommen und umgestülpt aufgesetzt werden (Abb.3).

PFLEGE UND AUFBEWAHRUNG

◆ Setzen Sie das Objektiv nicht harten Stößen, extrem hohen bzw. niedrigen Temperaturen oder hoher Luftfeuchtigkeit aus.

◆ Wählen Sie für längere Lagerung einen kühlen, trockenen und möglichst gut belüfteten Ort. Vermeiden Sie die Lagerung in der Nähe von Chemikalien, deren Dämpfe die Vergütung angreifen könnten.

◆ Verwenden Sie zur Entfernung von Schmutz oder Fingerabdrücken auf Glasflächen keinesfalls Verdünner, Benzin oder andere organische Reinigungsmittel, sondern ein sauberes, feuchtes Optik-Reinigungstuch oder Optik-Reinigungspapier.

◆ Das Objektiv ist nicht wassergeschützt. Sorgen Sie deshalb bei Aufnahmen im Regen oder in der Nähe von Wasser für ausreichenden Schutz. Die Reparatur eines Objektives mit Wasserschaden ist häufig nicht möglich!

◆ Temperaturschocks können zum Beschlagen des Objektives und seiner Glasflächen führen. Beim Wechsel aus der Kälte in ein geheiztes Zimmer empfiehlt es sich, das Objektiv solange im Köcher oder der Fototasche zu belassen, bis es die Zimmertemperatur angenommen hat.

TECHNISCHE DATEN

Glieder - Linsen	7-9	Größter Abbildungsmaßstab	1:7
Diagonaler Bildwinkel (APS-C (1.5x))	50.7°	Filterdurchmesser	Ø52mm
Kleinste Blende	F16	Größe (Maximaler Durchmesser x Länge)	Ø65.4x 71.3mm
Naheinstellgrenze	0.3m	Gewicht	280g

◆ Abmessungen und Gewicht beziehen sich auf das Objektiv mit L-Mount.

◆ Das Glas, das für das Objektiv verwendet wird, enthält kein umweltschädliches Blei und Arsen.

FRANÇAIS

Nous vous remercions d'avoir choisi un objectif SIGMA. Pour en tirer le meilleur profit et le plus grand plaisir, nous vous conseillons de lire attentivement le mode d'emploi avant toute utilisation.

⚠ AVERTISSEMENT ! : PRECAUTIONS D'UTILISATION

◆ Ne regardez jamais le soleil à travers l'objectif. Ceci pourrait entraîner une cécité définitive.

◆ Ne pointez pas l'objectif seul ou monté sur le boîtier vers le soleil sans son bouchon de protection avant. La concentration des rayons du soleil pourrait provoquer un incendie.

◆ La structure de la monture et les pièces qui la composent sont très complexes. Veuillez être prudent lorsque vous les manipulez afin de ne pas vous blesser.

DESCRIPTION DES ELEMENTS (fig.1)

① Filetage pour filtre　③ Baïonnette
② Bague des distances　④ Pare-Soleil

AVERTISSEMENT

Sur les appareils photo où la compensation optique de l'objectif est contrôlée par 'ON' ou 'OFF' dans le menu de l'appareil, veuillez régler toutes les fonctions de compensation sur 'ON' (AUTO).

OBJECTIF DC DN

Cet objectif est conçu pour les appareils hybrides équipés d'un capteur d'image de taille APS-C. Il peut également être utilisé sur les appareils hybrides Plein Format, toutefois veuillez prendre note que le cercle d'image de l'objectif ne couvrira pas la totalité du capteur et qu'il faudra probablement passer l'appareil photo en mode de recadrage. Pour plus d'informations sur le montage d'un objectif pour format APS-C sur un appareil hybride Plein Format, veuillez vous reporter au manuel d'utilisation de l'appareil photo que vous utilisez.

◆ Dans le cas où l'appareil ne possède pas la fonction de correction de l'objectif, l'objectif ne peut pas assurer la correction de distorsion.

POUR LA MONTURE MICRO QUATRE TIERS

Cet objectif peut être utilisé avec les boîtiers équipés de la monture Micro Quatre Tiers™.

POUR MONTURE CANON RF

Sur les appareils compatibles, la bague de mise au point peut être convertie en bague commande. Veuillez vous référer au manuel d'utilisation de votre appareil pour plus de détails.

FIXATION SUR L'APPAREIL

Veuillez consulter le mode d'emploi de l'appareil pour plus d'informations sur la façon d'attacher ou de retirer l'objectif de l'appareil photo.

◆ La monture de l'objectif est pourvue de contacts électriques. Veuillez manipuler l'objectif avec toutes les précautions nécessaires, des rayures ou poussières sur les contacts électriques pouvant provoquer des dommages ou dysfonctionnements.

MISE AU POINT

Pour une mise au point automatique, mettez le boîtier en mode AF. Pour une mise au point manuelle, placez le boîtier en mode MF et ajustez le point en tournant la bague de mise au point.

◆ Veuillez vous référer au mode d'emploi du boîtier pour changer le mode de mise au point de l'appareil.

PARE-SOLEIL

Un pare-soleil démontable avec fixation à baïonnette est livré avec objectif. Ce pare-soleil protège l'objectif des rayons parasites et de lumière incidente. Assurez-vous qu'il se fixe convenablement jusqu'à la position de blocage (fig.2).

◆ Pour replacer l'objectif et le pare-soleil dans son étui, veillez à détacher d'abord le pare-soleil et à le replacer ensuite en position inversée. (fig.3).

PRECAUTIONS ELEMENTAIRES ET RANGEMENT

◆ Ne pas exposer l'objectif aux chocs, ni à des températures extrêmes, ou à l'humidité.

◆ Si l'objectif n'est pas utilisé pendant longtemps, choisir un endroit frais, sec et bien ventilé. Ne pas placer l'objectif près de la naphtaline ou des produits anti-mites afin de ne pas détériorer le revêtement multicouche des lentilles.

◆ Ne pas utiliser de dissolvant, d'essence ou autre matière organique pour le nettoyage de saletés ou d'empreintes de doigts sur les éléments optiques.

◆ Cet objectif n'est pas étanche. Si vous l'utilisez par temps de pluie ou près de l'eau, veillez à ne pas le mouiller. Les réparations du mécanisme interne, des éléments optiques et/ou des éléments électriques ne sont pas toujours possibles en cas de dommages.

◆ Des écarts soudains de température peuvent causer de la condensation ou de la buée peut apparaître sur la lentille frontale. Lorsque vous pénétrez dans un local chauffé en venant d'un extérieur froid, il est recommandé de placer l'objectif dans un étui jusqu'à ce que sa température avoisine celle du local.

CARACTERISTIQUES

Construction de l'objectif	7-9	Rapport de reproduction	1:7
Angle de champ (APS-C (1.5x))	50.7°	Diamétre de filtre	Ø52mm
Ouverture minimale	F 16	Dimension: diamentrexlongueur	Ø65.4x 71.3mm
Distance minimale de mise au point	0.3 m	Poids	280 g

◆ Dimensions et poids indiqués pour la monture L.

◆ Les verres utilisés dans cet objectif ne contiennent aucune matière nuisibles à l'environnement telles que le plomb et l'arsenic.

NEDERLANDS

Wij stellen het op prijs dat u een Sigma objectief heeft aangeschaft. Teneinde maximaal profijt en plezier van uw Sigma objectief te hebben, adviseren wij u deze gebruiksaanwijzing geheel door te lezen alvorens u het objectief gaat gebruiken.

⚠ WAARSCHUWING!! : VEILIGHEIDS VOORZORGSMAATREGELEN

◆ Kijk niet door het objectief direct in de zon. Dit kan oogbeschadiging veroorzaken of gezichtsverlies.

◆ Laat het objectief nooit zonder lensdop achter in de zon, of het nu wel of niet is bevestigd op de camera. Hierdoor voorkomt u dat zonnestralen zich in het objectief kunnen bundelen waardoor brand zou kunnen ontstaan.

◆ De vorm van de vatting en haar omliggende delen, zijn zeer complex. Wees bij gebruik voorzichtig om eventueel letsel te voorkomen.

BESCHRIJVING VAN DE ONDERDELEN (fig.1)

① Filterschroefdraad　③ Vatting
② Scherpstelring　④ Zonnekap

VOORZICHTIGHEID

Zet de lenscompensaties op 'Automatisch' zodra deze via het cameramenu worden geregeld.

DC DN LENS

Dit objectief is ontwikkeld voor systeemcamera's met een APS-C sensor. Bij gebruik in combinatie met een systeemcamera met fullframe sensor, zal de beeldcirkel van het objectief niet het volledige vlak van de sensor bedekken. Mogelijk dient de camera in crop mode te worden gezet. Voor meer informatie over het gebruik van APS-C objectieven in combinatie met een fullframe systeemcamera, verwijzen wij naar de instructiehandleiding van de camera.

◆ In het geval de camera niet beschikt over een lenscompensatie functie kan het objectief geen lenscompensantie bieden.

VOOR MICRO FOUR THIRDS LENSVATTING

Dit objectief kan alleen gebruikt worden met het Micro Four Thirds™ Syteem en niet met het Four Thirds™ Systeem.

VOOR CANON RF MOUNT

Op compatibele camera's kan de scherpstelring worden aangepast, zodat deze als een control-ring functioneert. Raadpleeg de instructiehandleiding van uw camera voor meer informatie.

BEVESTIGING OP DE CAMERABODY

Raadpleeg de instructiehandleiding van uw camerabody voor meer informatie betreffende het bevestigen en verwijderen van het objectief.

◆ Er bevinden zich diverse elektronische contacten op de vatting van het objectief, spring hier zorgvuldig mee om. Krassen of vuil kunnen storingen of beschadigingen veroorzaken.

SCHERPSTELLEN

Voor autofocus zet de camera in de autofocus stand. Indien u handmatig wilt scherpstellen zet dan de camera in de handmatige scherpstelstand. U kunt de scherpstelling aanpassen door aan de focusring te draaien.

◆ Raadpleeg a.u.b. de handleiding van uw camera om bovengenoemde instellingen op uw camera te wijzigen.

ZONNEKAP

Bij dit objectief wordt een losse zonnekap met bajonetaansluiting meegeleverd. De zonnekap draagt bij tot het voorkomen van lichtvlekken en nevenbeelden, die worden veroorzaakt door sterk tegenlicht dat vanachter het onderwerp direct in het objectief valt. Let erop dat bij het monteren van de zonnekap deze volledig in de geblokkeerde positie wordt gedraaid (fig.2).

◆ Om objectief en zonnekap op te kunnen bergen in de koffer, moet u eerst de zonnekap afnemen en deze omgekeerd op het objectief plaatsen (fig.3).

ONDERHOUD EN OPSLAG

◆ Vermijd vallen of stoten en stel het objectief niet bloot aan extreem hoge of lage temperaturen of hoge vochtigheid.

◆ Indien het objectief voor langere tijd wordt opgeborgen, kies dan voor een koele, droge en bij voorkeur goed geventileerde plaats. Houd het objectief, om beschadiging van de lenscoating te voorkomen, weg van mottenballen of naftalinegas.

◆ Gebruik geen thinner, benzine of andere organische schoonmaak-middelen om vuil of vingerafdrukken van de lenselementen te verwijderen. Gebruik daarvoor een speciaal lensdoekje of lenstissues.

◆ Dit objectief is niet waterbestendig. Zorg er bij regen of in de buurt van water voor dat het niet nat wordt. Lenselementen, interne mechanische delen en electrische componenten die door water zijn aangetast, zijn in de meeste gevallen niet tegen redelijke kosten te herstellen.

◆ Plotselinge temperatuur verandering kan condensatie veroorzaken op het oppervlak van de lens. Bij het betreden van een warme kamer vanuit de koude buitenlucht, is het raadzaam het objectief in de tas te houden totdat de temperatuur van het objectief ongeveer gelijk is aan die van de kamertemperatuur.

TECHNISCHE GEGEVENS

Lensconstructie	7-9	Maximale vergrotings maatstaf	1:7
Beeldhoek (APS-C (1.5x))	50.7°	Filtermaat	Ø52mm
Kleinste diafragma	F16	Afmetingen (maximale diameterxlengte)	Ø65.4x 71.3mm
Kortste instelafstand	0.3m	Gewicht	280g

◆ Afmetingen en het gewicht bevatten de L-vattin.

◆ De glassoort die in dit objectief gebruikt werd bevat geen milieu belastend lood of a rsenicum.

ESPAÑOL

Le agradecemos la compra de este objetivo Sigma. Para conseguir los mejores resultados de su objetivo lea atentamente este manual de instrucciones antes de utilizarlo.

⚠ ¡¡ADVERTENCIA!! : MEDIDAS DE SEGURIDAD

◆ No mire directamente al sol, a través del objetivo. Hacerlo puede dañarle el ojo o provocarle la pérdida de visión.

◆ Tanto si está conectado a la cámara o no, no deje el objetivo al sol sin la tapa puesta. Es para evitar que se concentren los rayos del sol en el objetivo, lo que podría provocar un incendio.

◆ La forma de la montura y sus partes circundantes son muy complejas. Tenga cuidado al manipularlos para no causar lesiones.

DESCRIPCION DE LOS COMPONENTES (fig.1)

① Rosca para filtros　③ Montura
② Aro de enfoque　④ Parasol

PRECAUCIÓN

En las cámaras en las que la corrección de la aberración del objetivo se controla mediante 'ON' u 'OFF' en el menú de la cámara, configure todas las funciones de corrección de la aberración a 'ON' (AUTO).

OBJETIVO DC DN

Este objetivos está diseñado para cámaras sin espejo equipadas con un sensor de imagen de tamaño APS-C. También se puede usar en cámaras sin espejo de fotograma completo, pero tenga en cuenta que el círculo de imagen de la lente no cubrirá todo el sensor, por lo que necesitará que en la cámara pueda seleccionar el modo recorte. Para obtener más información sobre cómo usar un objetivo de tamaño APS-C en una cámara sin espejo de fotograma completo consulte el manual de instrucciones de la cámara que está utilizando.

◆ En caso de que la cámara no incorpore la función de distorsión del objetivo, este no ofrecerá dicha distorsión.

PARA MONTURAS MICRO CUATRO TERCIOS

Este objetivo se puede usar con cámaras con las monturas especificas del Sistema Micro Cuatro Tercios™.

PARA MONTURA CANON RF

En cámaras compatibles el anillo de enfoque puede funcionar como anillo de control. Por favor, consulte el manual de instrucciones de su cámara para más detalles.

CONEXION AL CUERPO DE CAMERA

Por favor, mire el manual de instrucciones de la cámara para más detalles sobre cómo acoplar o desacoplarlo del cuerpo de la cámara.

◆ Los contactos eléctricos se encuentran en la superficie de la montura del objetivo. Por favor, sea cuidadoso al manejarlo ya que la suciedad o cualquier arañazo puede causar daños o errores.

ENFOQUE

Para enfocar automáticamente, fije la cámara en modo enfoque automático. Si desea enfocar manualmente, fije la cámara en enfoque manual. Podrá ajustar en enfoque girando el anillo.

◆ Para cambiar el modo de enfoque de la cámara, mírelo en el manual de instrucciones de la cámara.

PARASOL

Se incorpora con el objetivo un parasol extraíble de tipo bayoneta. Este parasol ayuda a prevenir los destellos y reflejos producidos por la iluminación ambiental. Al conectarlo compruebe que quede completamente sujeto (fig.2).

◆ Para guardar el objetivo y el parasol en su caja primero tiene que sacar el parasol y después invertirlo en el objetivo (fig.3).

CUIDADOS BASICOS Y ALMACENAJE

◆ Evite los golpes o la exposición a temperaturas extremas, altas o bajas, y/o humedad.

◆ En caso de almacenaje por un tiempo prolongado, elija un lugar fresco y seco, preferiblemente con buena ventilación. Para evitar daños en el tratamiento de los objetivos, aléjelos de las bolas o gas de naftalina.

◆ No utilice diluyente, gasolina u otros limpiadores orgánicos para limpiar la suciedad de los objetivos. Para limpiarlos utilice un paño de tela suave o limpia objetivos.

◆ Estos objetivos no son impermeables. Cuando los utilice en la lluvia o cerca del agua, asegúrese de mantenerlo seco. Es prácticamente imposible reparar los mecanismos internos, elementos de cristal y componentes eléctricos dañados por el agua.

◆ Si hay cambios súbitos de temperatura puede haber condensación o velo en la superficie del objetivo. Cuando entre en una habitación cálida, viniendo de un lugar frío, es recomendable mantener el objetivo en su caja hasta que su temperatura se asemeje a la de la habitación.

CARACTERISTCAS

Construcción del objetivo	7-9	Ampliación máxima	1:7
Ángulo de visión (APS-C (1.5x))	50.7°	Diámetro filtro	Ø52mm
Apertura mínima	F16	Dimensiones (diámetro máximo x largo)	Ø65.4x 71.3mm
Distancia mínima enfoque	0.3m	Peso	280g

◆ Las dimensiones y el peso incluyen la Montura-L.

◆ Los materiales empleados en el objetivo no contienen productos nocivos para la salud ni el medio ambiente.

ITALIANO

Vi ringraziamo della preferenza accordataci con l'acquisto del vostro nuovo obiettivo Sigma. Vi raccomandiamo di leggere attentamente le presenti istruzioni prima di cominciare a usarlo. Conoscendolo meglio, vi sarà facile ottenerne le migliori prestazioni e soddisfazioni.

⚠ ATTENZIONE!! : PRECAUZIONI PER LA SICUREZZA

◆ Non guardare il sole attraverso l'obiettivo. Si corre il rischio di gravi danni all'occhio o una diminuzione della vista.

◆ Che si trovi o meno attaccato alla fotocamera, non lasciate l'obiettivo al sole senza il coperchietto frontale. Ciò per evitare il pericolo d'incendio, causato dai raggi del sole concentrati dalle lenti dell'obiettivo.

◆ La costruzione dell'innesto è molto complessa. Attenti a non danneggiarla mentre maneggiate l'obiettivo.

DESCRIZIONE DELLE PARTI (fig.1)

① Portafiltri frontale a vite　③ Innesto
② Ghiera di messa a fuoco　④ Paraluce

PERICOLO

Quando sulla camera, la correzione delle aberrazioni si imposta con "acceso" o "spento" nel menu della stessa, si prega di impostare tutte le funzioni di correzione delle aberrazioni su "acceso" (auto).

DC DN LENS

Questo obiettivo è progettato per fotocamere mirrorless dotate di sensore di immagine formato APS-C. Può essere utilizzato anche su fotocamere mirrorless a pieno formato, ma vi preghiamo di considerare che il cerchio d'immagine non coprirà l'intero sensore e quindi potrebbe essere necessario impostare la fotocamera in modalità ritaglio. Per maggiori Informazioni sull'uso di obiettivi formato APS-C su fotocamere mirrorless a pieno formato, vi preghiamo di fare riferimento al manuale di istruzioni della fotocamera che state utilizzando.

◆ Qualora la fotocamera non offra la funzione di Compensazione dell'Obiettivo, l'obiettivo non potrà offrire la Compensazione della Distorsione.

RIGUARDO ALL'INNESTO MICRO QUATTRO TERZI

Questo obiettivo va usato con le fotocamere del Sistema Micro Quattro Terzi.

PER CANON RF MOUNT

Sulle fotocamere compatibili, l'anello di messa a fuoco può essere commutato per funzionare come anello di controllo. Per ulteriori dettagli fare riferimento al manuale di istruzioni della fotocamera.

APPLICAZIONE SUL CORPO MACCHINA

Leggere il manuale d'istruzioni della fotocamera per maggiori informazioni su come inserire l'obiettivo nel corpo macchina.

◆ Sull'innesto dell'obiettivo troviamo dei contatti elettrici. Nel maneggiarlo, fate attenzione a non sporcarli o graffiarli. Ciò potrebbe causare malfunzionamenti.

MESSA A FUOCO

Per fotografare in autofocus è necessario regolare la fotocamera sulla modalità autofocus. Se desiderate mettere a fuoco manualmente, impostate la fotocamera su tale modalità. La messa a fuoco si regola muovendo il relativo anello.

◆ Consultare il libretto d'istruzioni della fotocamera per variare la modalità di messa a fuoco.

PARALUCE

Il vostro obiettivo è corredato da un paraluce staccabile con attacco a baionetta. Il paraluce previene efficacemente i riflessi interni e le immagini fantasma che possono prodursi con un'illuminazione controluce. Dopo aver applicato il paraluce, sinceratevi che sia perfettamente bloccato (fig.2).

◆ Per riporre l'obiettivo, il paraluce può essere applicato anche all'incontrario (fig.3).

CURA E CONSERVAZIONE

◆ Proteggete l'obiettivo da cadute e colpi, ed evitate di esporlo ad alte temperature o umidità eccessiva.

◆ In previsione di un prolungato periodo di inutilizzo, conservate l'obiettivo in un posto fresco, asciutto e, possibilmente, ben aerato. Evitate di esporlo a vapori di canfora o naftalina, che potrebbero deteriorame i delicati rivestimenti antiriflessi.

◆ Non usate solventi, benzina o altri detergenti organici quando si tratta di eliminare dagli elementi ottici tracce di sporco o impronte digitali, Ripuliteli invece con un panno morbido inumidito o con una cartina per lenti.

◆ L'obiettivo non è impermeabile. Fate che non si bagni quando lo usate sotto la pioggia o vicino all'acqua. Spesso i meccanismi interni, gli elementi ottici e i componenti elettrici vengono danneggiati irrimediabilmente dall'acqua, tanto da renderne impossibile qualsiasi riparazione.

◆ Improvvisi sbalzi di temperatura possono favorire la formazione di condensa o provocare la velatura della lente frontale. Quando entrate in un vano riscaldato mentre fuori fa molto freddo, vi consigliamo di tenere l'obiettivo nella relativa custodia finché la sua temperatura non si sarà adattata alla temperatura ambiente.

CARATTERISTICHE TECNICHE

Costruzione ottica (Gruppi-El.)	7-9
Angoli di campo (APS-C (1.5x))	50.7°
Apertura minima	F 16
Distanza min. messa fuoco	0.3 m
Rapporto di ingrandimento massimo	1:7
Diamentro filtri	Ø52mm
Dimensioni (diametro massimo x lunghezza)	Ø65.4 x 71.3 mm
Peso	280 g

◆ Dimensioni e peso compreso l'Innesto L-Mount.

◆ Le materie vitree usate per la realizzazione dell'obiettivo non contengono piombo né arsenico, sostanze potenzialmente pericolose sotto il profilo ecologico.

SVENSKA

Tack för att du valde Sigma. För att få ut största möjliga nytta och nöje av ditt Sigma objektiv, rekommenderar vi att du läser igenom denna bruksanvisning innan du börjar använda objektivet.

⚠ VARNING!! : SÄKERHETSANVISNINGAR

◆ Titta INTE mot solen genom objektivet, detta skada din syn allvarligt.

◆ Oavsett om objektivet sitter på kameran eller inte, bör det inte lämnas i direkt solljus utan objektivlocket på. Detta med anledning av brandrisken, då objektivet i princip fungerar som ett förstoringsglas!

◆ Formen på fattning och dess omgivande delar är mycket komplexa. Var försiktig när du hanterar dem för att inte orsaka skada.

DELARNAS NAMN (fig.1)

① Filtergänga　③ Fattning
② Fokusring　④ Motljusskydd

FÖRSIKTIGHET

På kameror där objektivets aberrationskorrigering kontrolleras med "PÅ" eller "AV" i kameramenyn, sätt alla aberrations-korrigeringsfunktioner till "PÅ" (AUTO).

DC DN OPTIK

Detta objektiv är konstruerat för kameror med APS-C sensor. Det kan även användas på kameror med en 35 mm sensor (s.k. fullformat), dock kommer det inte att täcka hela sensorn så kameran kan behöva ställas om till APS-C. Mer information om hur du ställer om din kamera hittar du i manualen till din kamera.

◆ Om kameran inte har kompensation för distorsion kan inte objektivet kompensera för distorsion.

FÖR MICRO 4:3-FATTNING

Objektivet kan användas med Micro 4:3 systemets kameror.

FÖR CANON RF MOUNT

På kompatibla kameror kan fokusringen ställas om för att fungera som en kontrollring. Se bruksanvisningen för din kamera för ytterligare information.

MONTERA PÅ KAMERAHUSET

Vänligen se kamerans bruksanvisning för detaljer om hur du sätter på och lossar objektivet från kamerahuset.

◆ På objektivfattningen finns det elektriska kontakter. Var försiktig med hanteringen, eftersom repor eller smuts på dessa kan orsaka funktionsfel eller skador.

SKÄRPEINSTÄLLNING

För autofokus, ställ in kameran i autofokusläge. För manuell fokusering, ställ in kameran i manuellt fokusläge. Manuell skärpeinställning sker genom att vrida på fokuseringsringen.

◆ Vänligen läs i kamerans instruktionsbok om hur du ändrar fokuserings läget.

MOTLJUSSKYDD

Ett motljusskydd av bajonettyp medföljer Sigma objektiv. Motljusskyddet skyddar mot att oönskat ljus påverkar dina bilder. Det skydder också i viss mån linsytan mot slag, repor och regn (fig.2).

◆ Vid samtidig förvaring av objektiv och motljusskydd i medföljande väska, tag först av motljusskyddet och sätt sedan på det bakfram på objektivet (fig.3).

VÅRDA DITT OBJEKTIV

◆ Undvik extrema temperaturer och skydda objektivet mot stötar och slag.

◆ Vid längre tids förvaring väij en kall och torr plats. Undvik naftalin som kan skada objektivets antireflexbehandling.

◆ Använd aldrig tinner, bensin eller andra organiska vätskor. Vid rengöring, använd en mjuk linsputstrasa som du kan köpa i din fotoaffär.

◆ Objektivet är inte vattensäkert. Skydda det mot regn, snö eller vattenstänk.

◆ Plötsliga temperaturväxlingar kan orsaka kondens på objektivet. Vänta tills objektivet (och kameran) fått samma temperatur som omgivningen innan du använder den igen.

TEKNISKA DATA

Uppbyggnad	7-9
Bildvinkel (APS-C (1.5x))	50.7°
Minsta bländare	F16
Minsta fokuseringsavstånd	0.3m
Maximal förstoringsgrad	1:7
Filter	Ø52mm
Mått (maximal diameter x längd)	Ø65.4x71.3mm
Vikt	280g

◆ Dimensioner samt vikt inkluderar L-Mount.

◆ Det glasmaterial som ingår i detta objektiv innehåller inget miljöfarligt bly eller arsenik.

J E D F N Es I S Dk Cs Ct K R P A
302250106 F

SIGMA

30mm F1.4 DC DN

Contemporary 016

BRUGSANVISNING
用户手册
用戶手冊
사용자 설명서
РУКОВОДСТВО ПО ЭКСПЛУАТАЦИИ
MANUAL DE INSTRUÇÕES
التعليمات

(1)

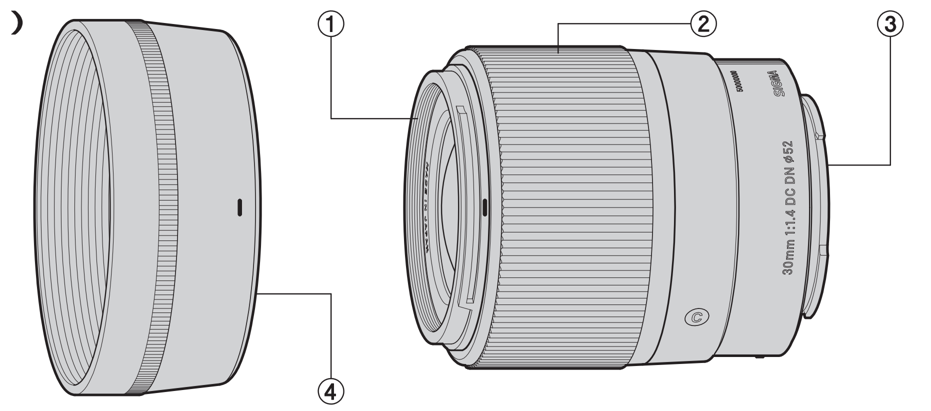

(2)

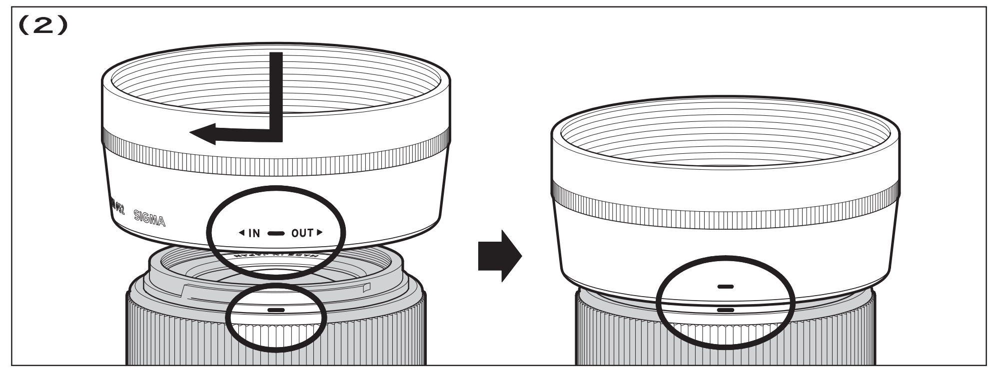

(3)

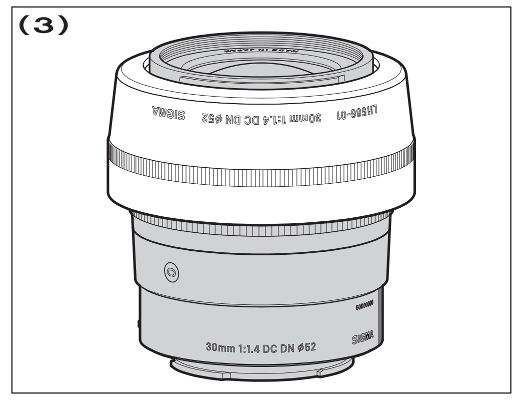

DANSK

Tak fordi De har købt et Sigma objektiv. For at få den maksimale ydeevne og glæde af Deres Sigma objektiv, anbefaler vi, at De læser denne brugsvejledning grundigt inden objektivet bruges.

⚠ ADVARSEL!! : SIKKERHEDS FORANSTALTNING

- ◆Kig aldrig direkte mod solen, gennem objektivet. Gør man det er der stor fare for øjenskader, der kan føre til, at man mister synet.
- ◆Uanset om objektivet er monteret på kameraet eller ikke, bør det aldrig efterlades i sollys uden at objektivdækslet er monteret. Hvis dækslet ikke er monteret, kan lyset fra solstråler der passerer objektivet, samles på samme måde som i et brændglas og derved forårsage brandfare.
- ◆Formen af bajonetfatning og de omkringliggende dele er meget komplekse. Vær forsigtig, når du håndterer dem, så du ikke kommer til skade.

BESKRIVELSE AF DELENE (fig.1)

① Filterindskruningsgeveind ③ Bajonetfatning
② Fokusring ④ Modlysblænde

FORSIGTIGHED

På kameraer, hvor objektivets aberrationskorrektion styres med 'ON' eller 'OFF' i kameramenuen, skal du indstille alle aberrations-korrektionsfunktioner til 'ON' (AUTO).

DC DN OBJEKTIV

Dette objektiv er designet til spejlløse kameraer udstyret med en APS-C-billedsensor. Det kan også bruges på spejlfri kameraer i fuldskærm, men vær opmærksom på, at linsens billedcirkel ikke dækker hele sensoren, så kameraet skal muligvis skiftes til beskæringstilstand. For mere information om fastgørelse af et APS-C-objektiv til et spejlfrit kamera i fuldformat henvises til brugsanvisningen til det kamera, du bruger.

- ◆Hvis kameraet ikke har indbygget mulighed for objektiv kompensation, så er denne funktion ikke tilgængelig med objektivet.

TIL MICRO FOUR THIRDS MONTERING

Dette objektiv kan anvendes på kameraer med Micro Four Thirds™ objektiv monteringssystem.

TIL CANON RF MOUNT

På kompatible kameraer kan fokusringen skiftes til at fungere som kontrolring. Se brugervejledningen til dit kamera for yderligere detaljer.

MONTERING PÅ KAMERAHUSET

Referer venligst til kameraets instruktionsmanual for information om hvordan objektivet på – og afmonteres kamerhuset.

- ◆På overfladen af objektivfatningen, sidder der nogle elektriske kontakter. Vær ekstra forsigtig med håndteringen, da ridser eller smuds på disse kan afstedkomme fejlfunktion eller skade.

FOKUSERING

For at arbejde med autofokus, indstil kameraet til autofokus.
Hvis du ønsker at fokusere manuelt, indstil kameraet til manuel fokus. Du kan justere fokuseringen ved at dreje fokusringen.

- ◆Se venligst I kameraets brugsanvisning hvordan kameraets fokus-funktion vælges.

MODLYSBLÆNDE

Til objektivet medfølger en modlysblænde med bajonetfatning. Modlysblænden modvirker generende reflekser,"spøgelsesbilleder", og andre uønskede forstyrrelser ved optagelser i modlys. Ved påmonteringen, vær da sikker på at modlysblænden er drejet så den sidder helf fast (fig.2).

- ◆For at opbevare objektivet og modlysblænden i etuiet, afmonteres modlysblænden hvorefter den monteres omvendt (fig.3).

GRUNDLÆGGENDE VEDLIGEHOLDELSE OG OPBEVARING

- ◆Undgå hårde stød, samt at udsætte ohjektivet for meget høje eller lave temperaturer.
- ◆Hvis De skal opbevare objektivet uden at bruge det i længere tid, vælg da et køligt og tørt sted. For at undgå at ødelægge antirefleksbehandlingen på linseoverfladerne, bør det holdes borte fra mølkugler og anden kemisk påvirkning.
- ◆Benyt ALDRIG fortynder, benzin eller andre organiske opløsningsmidler, til at fjerne fingeraftryk eller snavs fra linseoverfladen. Rengør kun ved at bruge en blød objektivklud eller linsepapir.
- ◆Dette objektiv er ikke vandtæt. Ved brug i regnvejr, ved vandet og lignende, sørg da for at holde det tørt. Det vil ofte være umuligt at reparere linseelementer og elektroniske komponenter der har været i forbindelse med vand.
- ◆Pludselige temperaturudsving kan forårsage, at kondens eller dug vil opstå på objektivets overflade. Når det er koldt udendørs, og man træder ind i et varmt rum anbefales det at beholde objektivet i tasken, indtil objektivets og rummets temperatur nærmer sig hinanden.

TEKNISKE SPECIFIKATIONER

Antal linseelementer	7-9
Synsvinkel (APS-C (1.5x))	50.7°
Mindste blændeåbning	F16
Nærgrænse	0.3m
Maximal förstoringsgrad	1:7
Filtergevind	Ø52mm
Dimensioner (maksimal diameter x længde)	Ø65.4x71.3 mm
Vægt	280g

- ◆Dimensioner og vægt indbefatter L-Mount.
- ◆Glasset anvendt i dette objektiv indeholder ikke miljøskadelig bly og arsen.

简体中文

非常感谢您选用适马镜头。为了充分发挥适马镜头的优质性能，让您尽享摄影的乐趣，使用前请先仔细阅读此使用说明书，阅读完毕后，请妥善保存说明书，以备日后参考。此使用说明书为各品牌相机通用版本，与特定品牌相机有关联的功能说明，请同时参阅该相机的使用说明书。

警告!! 安全防护措施

- ◆请勿通过镜头直视太阳或强光。否则，会对眼睛或视力造成损害。
- ◆单独放置镜头或镜头与相机组合放置时，请盖上镜头前盖。否则存在聚光，导致火灾的可能性。
- ◆卡口的形状及其周围的部分非常复杂。请小心处理，避免造成伤害。

部件说明(图 1)

① 滤镜螺纹 ② 对焦环 ③ 卡口 ④ 遮光罩

注意

在相机菜单中使用"开"或"关"控制镜头像差校正的相机上，请将所有像差校正功能设置为"开" (自动)。

DC DN 镜头

此类型镜头是为装有 APS-C 尺寸图像传感器的无反相机设计的。它也可以配合全幅无反相机使用，但该镜头成像圆不能完全覆盖传感器，因此使用时请在机身侧切换成裁切模式。更多关于 APS-C 镜头用于全幅无反相机的具体信息，请参见您相机的使用说明书。

- ◆为搭载镜头补正功能的相机，无法对镜头进行补正。

关于 MICRO 4/3 卡口

该镜头仅限使用 MICRO 4/3 (Micro Four Thirds™ System) 系列相机。

关于佳能 RF 卡口

在兼容的相机上，对焦环可以切换作控制环。详情请参阅相机的使用说明书。

安装镜头

镜头的装卸方法，请参考您所使用相机的使用说明书。

- ◆卡口 (图 1 中的③) 有电子触点。如果划伤或污垢，请小心，否则可能会导致故障或故障。

对 焦

自动对焦拍摄时，请将相机的模式设置为自动对焦模式。如需手动对焦拍摄，可将相机模式设置为手动对焦，并转动颈托对焦环即可。

- ◆相机机身的对焦模式的更改和设定，请参照相机使用说明书。

遮光罩

随镜附送的遮光罩，可以有效遮挡影响画面的有害光线。使用时，请确保遮光罩以顺时针方向正确安装并锁紧 (图 2)。

- ◆遮光罩可以反装，便于携带或存放 (图 3)。

保存、使用中的注意点

- ◆由于潮湿的关系可能导致发霉或生锈。长期不用的时候，请与干燥剂一起放置在密闭性好的容器内保管。请勿放置在有樟脑丸、防虫剂等的地方。
- ◆请勿直接触摸镜片表面。灰尘或污垢可以用吹灰球或镜头刷轻轻除去。指纹等，可以使用市面上销售的镜头清洁液和擦镜纸轻轻擦拭。汽油、稀释液 (香蕉水) 等有机溶剂切勿使用。
- ◆该镜头非防水结构。雨天或近水源的地方使用时，请勿弄湿。若镜头内部进水，存在引起较大故障，导致无法维修的可能性。
- ◆环境温度突变时，镜头内部可能产生水蒸汽结露现象。从寒冷室外进入温暖屋内时，请放置在镜头包或者封口塑料袋中，直至镜头温度与环境温度相近时再取出。

规 格

镜头结构	7-9	最大放大倍率	1:7
视角 (APS-C (1.5x))	50.7°	滤镜口径	Ø52mm
最细光圈	F16	尺寸 (最大直径 x 长度)	Ø65.4x 71.3mm
最近对焦距离	0.3m	重量	280g

- ◆尺寸和重量包含 L 卡口。
- ◆镜头所使用之玻璃材料，绝无有害环境之铅及砷等物。

制造商 : 株式会社适马 / SIGMA CORPORATION
日本神奈川县川崎市麻生区栗木 2-8-15 号

进口商 : 适马贸易(上海)有限公司
上海市长宁区番禺路 222 弄 35 号 3 号楼(上生新所 16 幢)102 室
邮寄包裹请填写 202 室
售后服务: 400-852-8080 代表: 021-6233-1086
或登录适马中国官方主页 www.sigma-photo.com.cn
2024 年 10 月印刷

繁體中文

多謝您選用適馬鏡頭。為了充分發揮適馬鏡頭的優質性能，讓您盡享攝影之樂，使用前請先仔細閱讀本使用說明書。

⚠ 警 告!! : 安全防範措施

- ◆不可用鏡頭直接觀看太陽，否則，眼睛將受傷害，或有損視力。
- ◆鏡頭不管連接在機身上或分開置放，在陽光下必須蓋上鏡頭蓋，此乃防範鏡頭轉變為聚光鏡功能，使陽光聚焦而產生火警危險。
- ◆接環的形狀及其周邊的部件是非常複雜的，請小心操作，以免受傷。

部件說明（圖 1）

① 濾鏡螺絲紋 ② 對焦環 ③ 接環 ④ 遮光罩

注 意

所有相機內的鏡頭像差修正均以相機選單中使用"開啟"或"關閉"來控製，請將所有像差修正功能設定為"開啟"(自動)。

DC DN 鏡頭

這鏡頭專為設置 APS-C 格式影像感測體的無反相機而設，同時可用於全畫幅無反相機，但需注意鏡頭的成像圈並不能覆蓋整個感測體， 因此相機需切換為裁切模式。有關將 APS-C 格式鏡頭安裝到全畫幅無反相機的更多資訊，請參閱所使用相機的說明書。

- ◆萬一相機不能結合鏡頭補償功能，則鏡頭不能提供失真補償。

MICRO 4/3 接環專用

此鏡頭適用於 MICRO 4/3(Micro Four Thirds™ System)系列相機。

適用於佳能 RF 接環

在相容的相機上，對焦環可以切換為控制環。請參閱相機的使用說明書以了解更多詳情。

安裝鏡頭

有關如何安裝到相機或從相機上拆下的詳細資料，請參閱相機使用說明書。

- ◆請小心處理鏡頭接環表面上的電子觸點，划痕或污垢可能會造成故障或損壞。

對 焦

將相機設定為自動對焦模式便可操作自動對焦功能。
若閣下欲手動對焦，將相機設定為手動對焦模式，便可轉動對焦環調較焦距。

- ◆相機對焦模式的更改及設定詳情，請參閱相機操作手冊。

遮光罩

鏡頭附送一個插放式遮光罩，作用是防止主體背後光源產生的耀光鬼影。使用時，必須確保遮光罩已經完全鎖緊（圖 2）。

- ◆遮光罩可反向安裝以便存放（圖 3）。

保養及存放

- ◆應避免撞擊或直接置放在酷熱、極冷或潮濕的環境下。
- ◆如果要長期存放，宜選擇陰涼乾爽及通風良好的地方。為了保護鏡頭的加膜層，宜遠離防蟲丸或防蟲丸發出氣體的地方。
- ◆鏡片上的污垢或指紋可用柔軟微濕的鏡頭布或鏡頭紙清潔，惟切勿用溶劑、苯或其他有機清潔劑。
- ◆本鏡頭並不防水，下雨或接近水源時使用特別小心，切勿弄濕。倘若內部機件、鏡片及電子零件因受濕弄損，大都無法修理。
- ◆溫度突變可能會令鏡頭表面凝結霧氣或水點，因此在天氣寒冷時進入暖和的室內環境，最好將鏡頭放在鏡頭袋內，直至鏡頭溫度接近室溫為止。

規 格

鏡頭結構	7-9
視角（APS-C (1.5x))	50.7°
最細光圈	F16
最近對焦距離	0.3m
最大放大倍率	1:7
濾鏡口徑	Ø52mm
尺寸（最大直徑 x 長度)	Ø65.4x71.3mm
重量	280g

- ◆尺寸和重量包括 L 接環。
- ◆鏡頭所使用之玻璃材料，絕無有害環境之鉛及砷等物。

한국어

시그마 렌즈를 구입해주셔서 대단히 감사합니다. 본 설명서를 읽으신 후, 렌즈의 기능, 조작 취급상의 주의점을 정확하게 이해하여 사용해 주시길 바랍니다. 또한 본 설명서는 각 카메라 마운트별 공용설명서로 되어 있으며 렌즈항목마다 사용하시는 해당 카메라의 취급설명서와 함께 참고하시길 바랍니다.

⚠ 경고!! : 안전상의 주의사항

- ◆렌즈를 통해 태양을 직접 보지 마십시오. 그렇게 할 경우 눈이 손상을 입거나 실명의 위험이 있습니다.
- ◆카메라에 렌즈를 장착한 것과는 관계없이, 렌즈 캡 없이 태양 아래에 두지 마십시오. 이것은 렌즈를 통해 태양광이 집중되어 화재의 원인이 되는 것을 방지하기 위해서 입니다.
- ◆마운트와 그 주변부의 모양은 매우 복잡합니다. 다치지 않도록 취급에 주의해 주세요.

각부의 명칭(그림 1)

① 필터소켓 ② 포커스 링 ③ 링마운트 ④ 렌즈 후드

주의

카메라 메뉴에서 'ON' 또는 'OFF' 로 렌즈 수차 보정을 제어하는카메라에서는 모든 수차 보정 기능을 'ON'(AUTO)으로 설정하세요.

DC DN 렌즈

이 렌즈는 APS-C 크기 이미지 센서가 장착된 미러리스 카메라용으로 설계되었습니다. 풀 프레임 미러리스 카메라에서도 사용할 수 있지만 렌즈의 이미지 서클이 전체 센서를 커버하지 않아 카메라를 자르기 모드로 전환해야 할 수 있습니다. 풀 프레임 미러리스 카메라에 APS-C 크기 렌즈를 장착하는 방법에 대한 자세한 내용은 사용하고 있는 카메라의 사용 설명서를 참조하세요.

- ◆렌즈 보정 기능을 지원하지 않는 카메라의 경우, 렌즈 왜곡 보정을 제공하지 않습니다.

마이크로 포써드 마운트

이 렌즈는 마이크로 포써드 마운트 시스템의 렌즈를 장착하는 카메라와 사용할 수 있습니다.

CANON RF 마운트용

호환되는 카메라에서는 초점 링을 제어 링으로 작동하도록 전환할 수 있습니다. 자세한 내용은 카메라의 사용 설명서를 참조하세요.

렌즈 장착방법

카메라에 탈 부착하는 방법은 사용 설명서를 확인하시기 바랍니다.

- ◆렌즈마운트 표면에 전기 접점이 있습니다. 스크래치 또는 먼지가 묻을 경우, 오작동 또는 제품 손상의 원인이 될 수 있사오니 사용시 유의하시기 바랍니다.

초점

오토 포커싱 작동을 위해, 카메라를 오토 포커스 모드에 놓습니다. 포커스를 매뉴얼로 작동시키고 싶을 때는, 카메라를 매뉴얼 포커스 모드로 설정합니다. 포커스 링을 돌려 포커스를 조정할 수 있습니다.

- ◆카메라의 포커싱 모드를 변경하기 위해서는 카메라 사용 설명서를 참조하시기 바랍니다.

렌즈 후드

렌즈 후드는 화질에 영향을 미치는 유해광선의 차단효과가 있습니다. 장착방법은 렌즈 선단에 렌즈후드를 시계방향으로 돌려 고정될 때 까지 확실하게 장착합니다 (그림 2).

- ◆휴대 시 렌즈 후드를 역방향으로 장착하여 시계방향으로 돌려 고정하여 주십시오 (그림 3).

관리, 취급상의 주의

- ◆습기는 곰팡이 및 산화의 원인이 됩니다. 장기간 사용하지 않을 경우 건조제와 함께 밀봉가능한 용기에 넣어 보관하여 주십시오. 나프탈렌 등 방충제가 있는 곳에서 함께 보관하지 말아 주십시오.
- ◆렌즈 면을 직접 손으로 만지지 말아 주십시오. 먼지 및 오염시에는 에어블로어 및 렌즈블러시로 청소하여 주십시오. 지문 등은 시판하고 있는 렌즈클리너 액과 렌즈클리닝 페이퍼로 가볍게 닦아 주십시오. 다른 유기용제로는 절대 렌즈청소를 금합니다.
- ◆이 렌즈는 방수구조가 아니므로 우천 및 물가 주위에서 사용 시 물기에 젖지 않도록 주의 바랍니다.
- ◆급격한 온도 변화에 의해 렌즈 내부에 물방울이 발생하므로 차가운 외부에서 따뜻한 실내로 이동 시에는 케이스 및 비닐봉투에 넣어 주위온도에 맞추어 사용하시기 바랍니다.

주요 사양

렌즈구성 (군-매)	7-9	최대촬영 배율	1:7
화 각 (APS-C (1.5x))	50.7°	필터사이즈	Ø52mm
최소조리개	F16	치 수 (최대경 x 길이)	Ø65.4x 71.3mm
최단촬영거리	0.3m	무 게	280g

- ◆L 마운트 포함 제품 사이즈 및 무게.
- ◆이 렌즈에 사용된 원자재는 환경적으로 유독한 납 이나 비소를 함유하고 있지 않습니다.

РУССКИЙ

Благодарим Вас за покупку объектива Sigma. Для получения наибольшей отдачи и удовлетворения от эксплуатации объектива, пожалуйста, прочтите эту инструкцию полностью до того как начнёте пользоваться объективом.

⚠ ВНИМАНИЕ!!: МЕРЫ ПРЕДОСТОРОЖНОСТИ

- ◆Не смотрите на солнце через объектив. Это может повредить глаза или лишить зрения.
- ◆Независимо от того, установлен объектив на камере или нет, не оставляйте его на солнце со снятыми крышками. Это может привести к концентрации линзами объектива солнечных лучей и возникновению пожара.
- ◆Форма байонет и прилегающих к нему деталей очень сложна. Пожалуйста, будьте осторожны при обращении с ними, чтобы не нанести травму.

ОПИСАНИЕ ЭЛЕМЕНТОВ ОБЪЕКТИВА (рис.1)

① Посадочное место для фильтра ③ Байонет
② Фокусировочное кольцо ④ Бленда

ВНИМАНИЕ

Пожалуйста, установите все функции коррекции аберраций в режим 'ON' (AUTO) в соответствующем меню камеры (в случае, если такое меню есть).

DC DN ОБЪЕКТИВ

Объектив предназначен для работы с беззеркальными фотокамерами с сенсором размера APS-C. Также объектив можно установить на полнокадровые беззеркальные фотокамеры. В этом случае необходимо применить режим «кроп», т.к. поле кадра, создаваемое объективом меньше размеров сенсора. За дополнительной информацией по работе объектива с полнокадровыми беззеркальными камерами обратитесь к инструкции камеры.

- ◆Если в камере отсутствует функция компенсации дисторсии, то дисторсия объектива сохранится.

ДЛЯ БАЙОНЕТА MICRO FOUR THIRDS

Этот объектив может использоваться с камерами, имеющими байонет системы Micro Four Thirds™.

ДЛЯ БАЙОНЕТА CANON RF

На совместимых камерах кольцо фокусировки можно переключить на функцию кольца управления. Пожалуйста, обратитесь к руководству по эксплуатации вашей камеры для получения более подробной информации.

КРЕПЛЕНИЕ К КАМЕРЕ

Внимательно изучите в инструкции порядок установки объектива на камеру.

- ◆Будьте внимательны и осторожны при установке или снятии объектива с камеры, не повредите электрические контакты, расположенные на байонете камеры.

ФОКУСИРОВКА

Чтобы осуществлять автоматическую фокусировку, установите на камере режим автофокуса. Для ручного наведения на резкость, установите на камере режим ручной фокусировки. Вы можете осуществлять фокусировку, вращая фокусировочное кольцо.

- ◆За более полной информацией обратитесь к инструкции к вашей камере.

БЛЕНДА

В комплекте с объективом поставляется бленда с байонетным креплением. Бленда поможет избежать появления нежелательных бликов и засветок на снимке, вызванных ярким источником света, расположенным за границей кадра. Установите бленду на объектив и поверните по часовой стрелке до упора (рис.2).

- ◆Для хранения или транспортировки объектива рекомендуется снять бленду и надеть её на объектив обратной стороной (рис.3).

ОСНОВНОЙ УХОД И ХРАНЕНИЕ

- ◆Не подвергайте объектив воздействию повышенной влажности, чрезвычайно низких или высоких температур, резким перепадам температуры.
- ◆Для длительного хранения поместите объектив в прохладное и сухое место с хорошей вентиляцией. Чтобы избежать повреждения просветляющего покрытия, не храните объектив в местах где может находиться нафталин или средства от моли.
- ◆Не используйте растворитель, бензин или другие органические растворители для чистки линз. Используйте специальную жидкость и салфетки для оптики.
- ◆Объектив не водостоек. Если вы проводите съёмку под дождём или вблизи воды оберегайте объектив от попадания влаги. В большинстве случаев внутренние механизмы, линзы и электрические компоненты, повреждённые водой, не подлежат ремонту.
- ◆Резкие изменения температуры могут вызвать запотевание линз объектива. Входя в тёплое помещение с холода, держите объектив в сумке или кофре до тех пор, пока объектив не достигнет температуры помещения.

ТЕХНИЧЕСКИЕ ХАРАКТЕРИСТИКИ

Конструкция (элементов / групп)	7-9
Угол поля зрения (APS-C (1.5x))	50.7°
Минимальная диафрагма	F16
Минимальная дистанция фокусировки	0.3м
Максимальный коэффициент увеличения	1:7
Резьба под фильтр	Ø52мм
Габариты (максимальный диаметр x длина)	Ø65.4x71.3мм
Вес	280г

- ◆Размеры и вес в том числе для байонета L.

PORTUGUÊS

Antes de mais, queremos agradecer-lhe a aquisição desta objectiva Sigma. Sugerimos-lhe, entretanto, uma leitura atenta deste manual, antes de a utilizar, a fim de conseguir obter os melhores resultados.

⚠ AVISO!! PRECAUSÕES DE SEGURANÇA

- ◆Não olhe directamente para o sol através da objectiva. Pode causar dados graves á sua visão ou até cegeira.
- ◆Em nenhuma circunstancia, deve deixar a sua objectiva exposta aos raios solares sem ter a tampa frontal colocada. Desta forma evitar-se-á que os raios solares ao passarem através dos elementos ópticos de forma concentrada, possam causar um incêndio.
- ◆A forma do baioneta e as suas partes circundantes são muito complexas. Por favor, tenha cuidado ao manuseá-los de modo a não causar danos.

DESCRIÇÃO DOS COMPONENTES (fig.1)

① Rosca para filtros ③ Baioneta de encaixe da objectiva
② Anel de focagem ④ Pára-sol

CUIDADO

Nas câmaras onde a correção de aberração da objetiva é controlada com 'ON' ou 'OFF' no menu da câmera, defina todas as funções de correção de aberração para 'ON'(AUTO).

LENTE DC DN

Esta objectiva é projetada para câmaras Mirrorless equipadas com um sensor de imagem de tamanho APS-C. Também pode ser usado em câmaras Mirrorless Full Frame, mas repare que o círculo da imagem da objectiva não cobrirá todo o sensor, então a câmara pode precisar ser colocada no modo de corte. Para obter mais informações sobre como conectar uma objectiva de tamanho APS-C a uma câmara Mirrorless Full Frame, consulte o manual de instruções da câmara que está a usar.

- ◆No caso da câmara não ter incorporada a função de compensação de objetiva, a objetiva não pode oferecer a compesação de distorção.

PARA BAIONETA MICRO QUATRO TERÇOS

Esta objective pode ser usada em câmaras de sistema de MICRO QUATRO TERÇOS.

PARA CANON RF MOUNT

Em câmaras compatíveis, o anel de focagem pode ser selecionado para funcionar como um anel de controlo. Para mais informações, consulte o manual de instruções da sua câmara.

COMO PRENDER A OBJECTIVA AO CORPO DA CÂMARA

Por favor verifique o manual de instruções da câmara para detalhes sobre como acoplar ou retirar do corpo da câmara.

- ◆Na superfície da montagem da objectiva, existem contactos eléctricos. Por favor tenha cuidado com o manuseamento, uma vez que arranhões ou sujidade poderão causar avarias ou danos.

FOCAGEM

Para funcionamento em AF, coloque a câmara em modo AF. Se desejar focagem manual, coloque a câmara em modo de focagem manual, ajustando depois a focagem através do anel de focagem da objectiva.

- ◆Consulte o manual de instruções da sua câmara para mais informações acerca da selecção do modo de focagem.

PÁRA-SOL

Junto com esta objectiva, vem também um pára-sol destacável tipo baioneta. Este ajuda a prevenir o flare e o efeito fantasma nas fotografias, que são causados pela luz excessiva e proveniente de fora da área da fotografia (fig.2).

- ◆Para colocar a objectiva e o pára-sol na bolsa, é primeiro necessário remover o pára-sol, e tornar a colocá-lo na posição inversa na objectiva (fig.3).

CUIDADOS BÁSICOS E ARMAZENAMENTO

- ◆Evite quaisquer choques ou a exposição a temperaturas excessivas ou à humidade.
- ◆Para armazenamento por um longo período de tempo, escolha um local fresco e seco, de preferência bem ventilado. Para evitar danificar a cobertura da objectiva, mantenha-a fora do alcance da naftalina ou de produtos similares.
- ◆Não utilize diluentes, benzina ou outros produtos de limpeza orgânicos para remover a sujidade ou as dedadas dos componentes da objectiva. Limpe com um pano macio e humedecido ou com um tecido próprio para limpeza de lentes.
- ◆Esta objectiva não é à prova de água. Quando a usar à chuva ou perto de água, impeça que ela se molhe. É quase sempre impossível reparar mecanismos internos, elementos da objectiva e componentes eléctricos, danificados pela água.
- ◆As mudanças bruscas de temperatura podem causar condensação ou embaciar a superfície da objectiva. Quando entrar num quarto aquecido vindo dum exterior frio, é aconselhável conservar a objectiva no estojo até que a sua temperatura se aproxime da temperatura ambiente.

ESPECIFICAÇÕES TÉCNICAS

Construção da Objectiva (grupos/elementos)	7-9
Ângulo de cobertura (APS-C (1.5x))	50.7°
Abertura Mínima	F16
Distância Mínima de Focagem	0.3m
Razão de ampliação máxima	1:7
Tamanho do Filtro	Ø52mm
Dimensões (Diâmetro Máximo x Comprimento)	Ø65.4x71.3mm
Peso	280g

- ◆As dimensões e o peso incluem a L-Mount

只适用于中国 产品中有害物质的名称及含量 镜头

	部件名称	铅 (Pb)	汞 (Hg)	镉 (Cd)	六价铬(Cr(VI))	多溴联苯(PBB)	多溴二苯醚(PBDE)
⑩	外壳(金属部件)	×	○	○	○	○	○
	外壳(树脂部件)	○	○	○	○	○	○
	基板部件	×	○	○	○	○	○
	光学部件	○	○	○	○	○	○
	机械部件	○	○	○	○	○	○

备注
本表格依据 SJ/T 11364 的规定编制。
○: 表示该有害物质在该部件所有均质材料中的含量均在 GB/T 26572 规定的限量要求以下。
×: 表示该有害物质至少在该部件的某一均质材料中的含量超出 GB/T 26572 规定的限量要求。

10 或 5 图形含义：此标识是适用于在中国境内销售的电子讯息产品的环保使用期限。此产品使用者只要遵守安全和使用上的注意事项，从生产之日起的十年或五年期间不会对环境污染，也不会对人身和财产造成重大影响。

باللغة العربية

نشكركم جزيل الشكر على شراء عدسة سيغما، من أجل الحصول على أقصى قدر من الأداء والتمتع بعدسة سيغما الخاص بكم، يرجى قراءة كتيب التعليمات هذا قبل البدء في استخدام العدسة.

⚠ تحذير - السلامة و الاحتياطات

- ◆لا تنظر مباشرة إلى الشمس من خلال العدسة. قد يؤدي القيام بذلك إلى إتلاف العين أو فقدان البصر.
- ◆لا تترك العدسة في ضوء الشمس المباشر دون ربط غطاء العدسة ، سواء كانت العدسة مثبتة بالكاميرا أم لا. سيمنع ذلك العدسة من تركيز أشعة الشمس ، مما قد يتسبب في نشوب حريق.
- ◆شكل الحامل والأجزاء المحيطة به معقدة للغاية. يرجى توخي الحذر عند التعامل معها حتى لا تسبب إصابة.

وصف الأجزاء (الشكل 1)

① مرشح مرفق سن اللولب ③ الحامل
② حلقة التركيز ④ غطاء العدسة

الحذر

في الكاميرات حيث يتم التحكم في تصحيح انحراف العدسة عن طريق "تشغيل" أو "إيقاف" في قائمة الكاميرا ، يرجى ضبط جميع وظائف تصحيح الانحراف على "تشغيل" (تلقائي).

عدسة DC DN

تم تصميم هذه العدسة للكاميرات عديمة المرآة المزودة بمستشعر صورة بحجم APS-C. يمكن استخدامها أيضًا على الكاميرات غير المزودة بمرآة ذات الإطار الكامل ، ولكن يرجى ملاحظة أن دائرة صورة العدسة لن تغطي المستشعر بالكامل ، لذا قد تحتاج الكاميرا إلى التبديل إلى وضعية الحوصلة. لمزيد من المعلومات حول إرفاق عدسة بحجم APS-C بكاميرا ذات إطار كامل بدون مرآة ، يرجى الرجوع إلى دليل التعليمات الخاص بالكاميرا التي تستخدمها.

- ◆في حالة عدم اشتمال الكاميرا على وظيفة تعويض العدسة ، لا يمكن للعدسة تقديم تعويض تشويش.

ل ميكرو فور ثردس مونت

يمكن استخدام هذه العدسة مع كاميرات مواصفات نظام ميكرو فور ثردس مونت.

بالنسبة لمتراس كانون RF

في الكاميرات المتوافقة، يمكن تبديل حلقة الضبط البؤري لتعمل كحلقة تحكم. يُرجى الرجوع إلى دليل التعليمات الخاص بالكاميرا للحصول على مزيد من التفاصيل.

الربط بجسم الكاميرا

يرجى الرجوع إلى دليل تعليمات الكاميرا للحصول على تفاصيل حول كيفية توصيلها أو فصلها عن جسم الكاميرا.

- ◆على سطح حامل العدسة ، هناك إتصالات كهربائية .يُرجى توخي الحذر عند التعامل معها نظرًا لأن الخدوش أو القذارة قد تسبب تلفا أو أضرارًا.

التركيز

لتشغيل الضبط التلقائي للصورة ، اضبط الكاميرا على وضع التركيز التلقائي. إذا كنت ترغب في التركيز يدويًا ، فاضبط الكاميرا على وضع التركيز اليدوي. يمكنك ضبط التركيز عن طريق تحويل حلقة التركيز.

- ◆يرجى الرجوع إلى دليل تعليمات الكاميرا للحصول على تفاصيل حول تغييرطريقة التركيز الكاميرا.

غطاء العدسة

تم توفير نوع الحربة مع العدسة، وهذا غطاء العدسة يساعد على منع اشتعال و بيان خيال الصور التي تتسببها طريق الإضاءة الساطعة من الخارج قم بتوصيل غطاء وتحويل الوحدة في اتجاه عقارب الساعة حتى يتوقف الدوران (الشكل 2).

- ◆من أجل وضع العدسة والغطاء محرك في حقيبة التخزين، يجب عليك أولا إزالة الغطاء و إحلاله بالعدسة في موقف عكسي (الشكل 3).

الرعاية الأساسية والتخزين

- ◆تجنب أي هزة أو صدمة أو التعريض إلى درجة حرارة عالية أو منخفضة للغاية أو إلى الرطوبة.
- ◆للتخزين الطويل الأمد، اختيار مكان بارد وجاف، ويفضل أن يكون مكان فيه تهوية جيدة، لتجنب الأضرار التي قد تلحق بطلاء العدسة، الابتعاد من مبيدات العثة أو غاز النفثالين .
- ◆لا تستخدم مواد التنظيف العضوية أو البنزين أو غيرها من مواد التنظيف العضوية لإزالة بصمات الأصابع أو الأصابع من عناصر العدسة وتنظيفها باستخدام قطعة قماش ناعمة أو رطبة أو نسيج عدسة.
- ◆هذه العدسة ليست ضد الماء، عند إستخدامك العدسة في المطر أو بالقرب من المياه، أحفظها من البلل، فإنه غالبا ما يكون غير عملي لإصلاح الآلية الخارجية أن، عناصر العدسة والمكونات الكهربائية قد تصبح تألفة بسبب الماء.
- ◆قد تتسبب الحرارة المفاجئة في تكثيف المياه أو الضباب في الظهور على سطح العدسة، عند دخول غرفة دافئة قادما من البرد في الهواء الطلق، فمن المستحسن الحفاظ على العدسة في حالة درجة حرارة لحرارة الغرفة.

المواصفات الفنية

بناء العدسة	7 - 9	التكبير	1;7
زاوية الرؤية (APS-C (1.5x))	50.7"	حجم الفلتر	Ø52mm
الحد الأدنى للفتحة	F16	الإبعاد (القطرxالطول)	Ø65.4 x 71.3mm
الحد الأدنى مسافة للتركيز	0.3m	الوزن	280 غرام

- ◆و يشمل الأبعاد والوزن تركيب L.
- ◆لا تحتوي المواد الزجاجية المستخدمة في العدسة على الرصاص والزرنيخ الخطيرين بيئياً.

This device complies with Part 15 of the FCC Rules. Operation is subject to the following two conditions: (1) this device may not cause harmful interference, and (2) this device must accept any interference received, including interference that may cause undesired operation.

N73

ENGLISH Disposal of Electric and Electronic Equipment in Private Households
Disposal of used Electrical & Electronic Equipment (Applicable in the European Union and other European countries with separate collection systems)
This symbol indicates that this product shall not be treated as household waste. Instead it shall be collected separately for the recycling of electrical and electronic equipment. If the new products are purchased, this product might be handed over to the distributor or the collection system of waste electrical and electronic equipment eventually. By ensuring this product is disposed of correctly, you will help prevent potential negative consequences for the environment and human health, which could otherwise be caused by inappropriate waste handling of this product or components of this product. If this product is disposed illegally, it might cause a possibility of penalties. For more detailed information about recycling of this product, please contact your local city office, your household waste disposal service or the shop where you have purchased the product.

DEUTSCH Entsorgung von Elektro- und Elektronikgeräten aus privaten Haushalten
Entsorgung von Elektro- und Elektronikgeräten (Anzuwenden in der Europäischen Union und anderen europäischen Ländern mit entsprechend geregeltem Abfall- Sammelsystem)
SIGMA unterstützt den Umweltschutz. Diese Produkt und die enthaltenen Zubehörteile erfüllen die Anforderungen der WEEE-Richtlinie. Bitte bewahren Sie diese Information auf. Dieses Symbol weist auf die getrennte Rücknahme elektrischer und elektronischer Geräte in EU-Ländern hin. Bitte werfen Sie das Gerät nicht in den Hausmüll. Informieren Sie sich über das in Ihrem Land gültige Rücknahmesystem und nutzen Sie dieses zur Entsorgung. Batterien und Akkus sollten separat entsorgt werden.

FRANÇAIS Elimination des Déchets d'Equipements Electriques et Electroniques ménagers
(Applicable dans l'Union Européenne selon les dispositions particulières de chaque Etat membre)
Ce symbole inscrit sur le produit ou sur l'emballage, le mode d'emploi et la carte de garantie indique que le produit ne doit pas être éliminé avec les autres déchets ménagers. Il doit être remis à un point de collecte agréé des Déchets d'Equipements Electrique et Electroniques en fin de vie. En cas d'achat d'un produit neuf de remplacement, il peut être laissé au point de vente ou remis à un point de collecte agréé. En vous assurant que ce produit sera éliminé correctement, vous aiderez à lutter contre l'impact négatif pour l'environnement et la santé humaine qui résulterait d'un mode d'élimination inapproprié. Le non respect de ces dispositions peut entraîner une amende.

NEDERLANDS Inzamelen van electronische apparatuur voor huishoudelijk gebruik
Inzamelen van electronische apparatuur (van de toepassing in de EU en andere Europese landen met een gescheiden afval systeem).
Dit symbool geeft aan dat dit product niet als huishoudelijk afval mag worden behandeld. Inplaats hier van zal het apart worden verzameld voor hergebruik van electrische- en electronische apparatuur. De producten die aan het einde van hun levensduur zijn dient u in te leveren bij de leverancier of bij het afval inzamelstation voor elektrische apparatuur. Indien u dit product op de juiste- / voorgeschreven wijze weggooit help u hiermee het milieu te sparen en voorkomt u dat schadelijke stoffen van dit product, of van de gebruikte onderdelen, de gezondheid van mens en dier kunnen schaden. Wanneer dit product illegaal wordt gedumpt kunnen boetes worden gegeven. Voor meer informatie voor hergebruiken van dit product kunt u contact opnemen met uw locale afval scheidingsstation of bij de winkel waar u het apparaat gekocht heeft.

ESPAÑOL Disposición de equipamiento eléctrico y electrónico en casa privadas.
Disposición de uso de equipamiento ecléctico y electrónico (Aplicable en la Unión Europea y otros países con sistemas de recolección separados)
Este símbolo indica que este producto no debe ser tratado como otros residuos de uso general. Los equipos eléctricos y electrónicos deben reciclarse por separado y de manera correcta. Puede existir la posibilidad de devolver sus productos a su distribuidor habitual cuando adquiera un nuevo producto que sea de tipo equivalente o realice las mismas funciones, o depositarlos en los puntos de recogida municipales. Depositando este producto correctamente, UD ayuda al tratamiento adecuado de los productos reciclables y previene los efectos potencialmente negativos para el medioambiente y la salud, que podrían verse afectada por un incorrecto reciclado del producto. Si este producto es depositado de forma ilegal puede ser causa de penalización. Para más información sobre reciclar este producto, por favor contacte con el ayuntamiento de su ciudad, el servicio de basuras o la tienda donde compro su producto.

ITALIANO Smaltimento domestico dei rifiuti elettrici ed elettronici
Smaltimento dei rifiuti elettrici ed elettronici (Per gli Stati UE e dell'Europa con raccolta differenziata dei rifiuti)
Il simbolo indica che questo prodotto non deve essere considerato un normale rifiuto domestico. Perciò deve essere raccolto separatamente ,in modo da permettere il riciclo dei suoi componenti elettrici ed elettronici. Quando si sostituisce con un nuovo prodotto, deve essere consegnato al distributore o al centro di raccolta per lo smaltimento dei rifiuti elettrici ed elettronici. Assicuratevi che il prodotto sia smaltito correttamente, aiuterete a prevenire negative conseguenze per l'ambiente e per la salute umana, che potrebbero essere causate dal suo inappropriato smaltimento. Se questo prodotto è smaltito contrariamente a quanto prescrive la legge, si può andare incontro a sanzioni.

SVENSKA Hantering av elektriskt och elektroniskt hushållsavfall
Hantering av förbrukad elektrisk och elektronisk utrustning, gällande EU och övriga europeiska länder med separata uppsamlingssystem.
Denna symbol betyder att denna produkt ej skall hanteras som vanligt hushållsavfall. Istället skall den lämna till närmaste återvinningsstation. Genom att lämna in denna produkt på korrekt sätt, hjälper du till att förhindra skador på människa och miljö, som annars kunnat uppstå vid normal sophantering. Om din utrustning har lätt urtagbara batterier eller accumulatorer, var vänlig lämna in dem enligt lokala föreskrifter. Återvinning hjälper till att spara våra naturtillgångar. För mer detaljerad information om återvinning av denna produkt, vänd Dig till ortens miljökontor eller till din handlare.

DANSK Bortskaffelse af elektrisk/elektronisk udstyr i private husholdninger
Bortskaffelse af kasseret elektrisk & elektronisk udstyr (Gældende for lande indenfor EU og andre europæiske lande med separat indsamlingsordning).
Dette symbol betyder, at udstyret ikke bør behandles som almindeligt husholdningsaffald. I stedet skal det afleveres på et godkendt indsamlingssted for behandling og genanvendelse af elektronisk udstyr. Ved at bortskaffe dette produkt på korrekt måde, sikrer du at affaldet behandles korrekt og genbruges i størst muligt omfang. Herved forhindres en evt. negativ miljømæssig og sundhedsmæssig effekt der kunne opstå ved forkert behandling af affaldet. Hvis udstyret indeholder batterier eller akkumulatorer der nemt kan tages ud, bør disse behandles separat i henhold til de lokale regler. Genbrug af materialer hjælper med at bevare de naturlige ressourcer. Hvis du ønsker mere detaljerede oplysninger om genbrug af dette produkt, kan du kontakte de lokale myndigheder, den lokale renovationsvirksomhed eller den forretning hvor du har købt produktet.

PORTUGUÊS Eliminação doméstica dos equipamentos eléctricos e electrónicos
Eliminação de equipamento eléctrico e electrónico usado (aplicável na União Europeia e noutros países da Europa com sistemas de recolha de lixo separados)
O símbolo acima indica que o produto não deve ser tratado como lixo doméstico. Em vez disso, deve ser separado para reciclagem de equipamento eléctrico e electrónico. Se adquirir novos produtos, esta câmara deve ser entregue ao distribuidor ou a um sistema especializado de recolha de lixo. Assegurando a correcta eliminação destes equipamentos, ajudará a prevenir consequências negativas para o ambiente e para a saúde humana causadas por uma inapropriada manipulação dos componentes deste produto. Se a eliminação for feita de forma ilegal, poderá dar lugar a eventuais penalizações. Para informação mais detalhada acerca da reciclagem deste produto, contacte os serviços camarários ou a loja onde adquiriu o mesmo.

μT-Kernel (μT-License)

日本語 本製品は、トロンフォーラム(www.tron.org)の μT-License に基づき μT-Kernel ソースコードを利用しています。

ENGLISH This Product uses the Source Code of μT-Kernel under μT-License granted by the TRON Forum (www.tron.org).

DEUTSCH Dieses Produkt verwendet den Quellcode von μT-Kernel unter μT-License, der vom TRON-Forum (www.tron.org) gewährt wurde.

FRANÇAIS Ce produit utilise le code source de μT-Kernel sous licence de μT-License accordé par le TRON Forum (www.tron.org).

NEDERLANDS Dit product gebruikt de broncode van μT-Kernel van μT-License verleend door het TRON forum (www.tron.org).

ESPAÑOL Este producto utiliza el código fuente de μT-Kernel bajo μT-License otorgado por el Forum TRON (www.tron.org).

ITALIANO Questo prodotto utilizza il Codice Sorgente di μT-Kernel sotto μT-License concesso da TRON Forum (www.tron.org).

SVENSKA Denna produkt använder källkoden μT-Kernel under μT-Licens som garanteras av TRON Forum (www.tron.org).

DANSK Dette produkt anvender kildekoden fra μT-Kernel med μT-License udstedt af TRON Forum (www.tron.org).

简体中文 该商品使用 TRON Forum (www.tron.org) 授权的 μT-License 下 μT-Kernel 的源代码。

繁體中文 本產品使用 TRON Forum (www.tron.org) 授予的 μT-License 下的 μT-Kernel 原始碼。

한국어 이 제품은 트론 포럼 (www.tron.org)에서 부여한 μT-License 에 있는 μT-Kernel 소스 코드를 사용합니다.

РУССКИЙ Данный продукт использует исходный код μT-Kernel по лицензии μT-License, предоставленной TRON Forum (www.tron.org).

PORTUGUÊS Este produto utiliza o código-fonte μT-Kernel sob a licença μT-License, concedida pelo TRON Forum (www.tron.org).

باللغة العربية يستخدم هذا المنتج مصدر μT-kernel بموجب μT-License الرخصة التجارية الممنوحة من قبل منتدى ترون (www.tron.org)